中心吊一方開き
オートドアヒンジ

AH-30

ご注文の際は、右・左の区別を
下図により、ご指示ください。

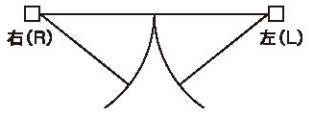

本機は右開きを示します。
左開きは本図と勝手が反対です。

呼称品番		適用ドア寸法 巾×高さmm以下	ドア厚 mm以上	ドア質量 kg以下	スプリングセット方式	ストップ装置	最大開扉角度
AH-30R	右開き	3,000×2,600	55	410	巻込式	なし	180°右または左一方開き
AH-30L	左開き						

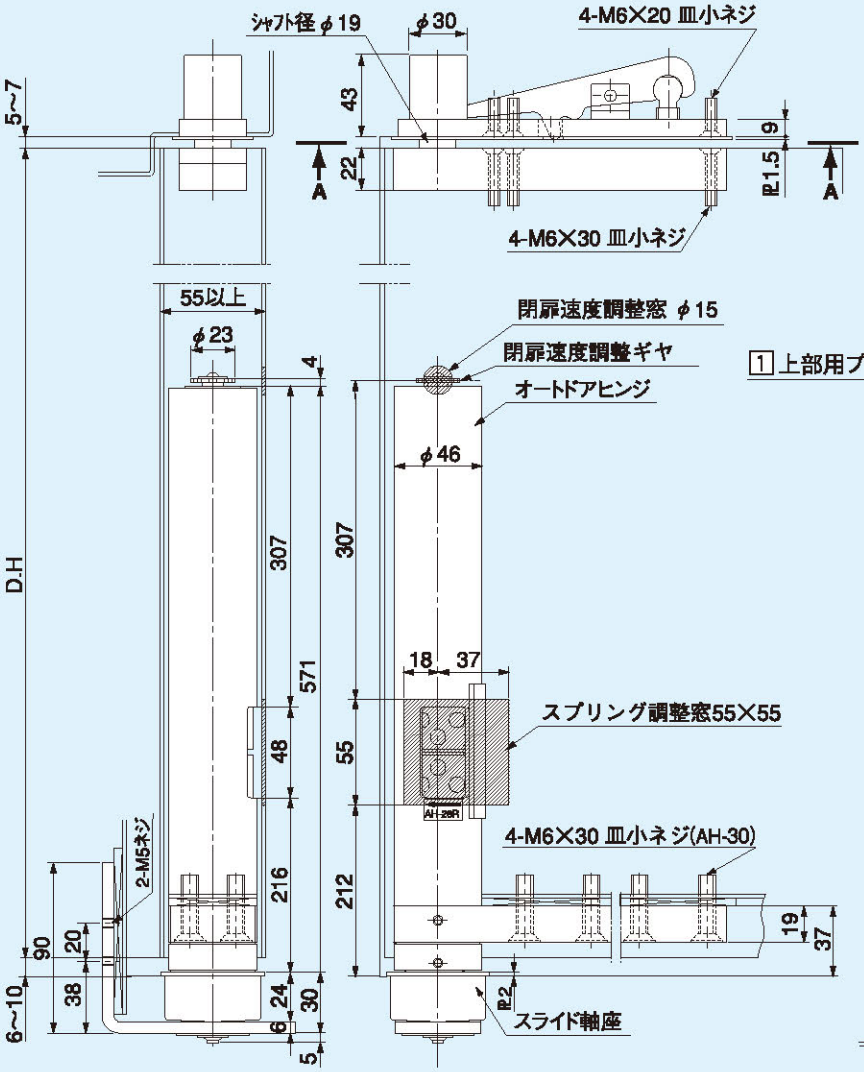

TP-4型 トップピボット

1 トップピボット (上枠側)

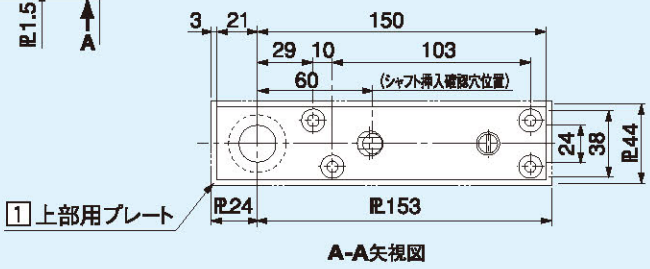

2 トップピボット (ドア側)

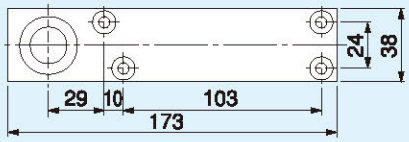

3 本体 (ドア側)

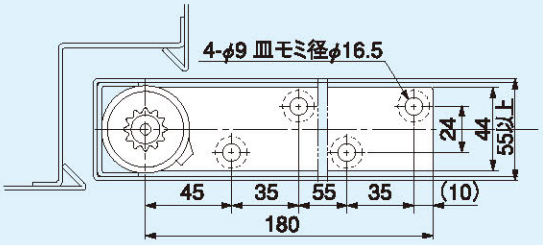

D5型 4 軸座

90°開きの場合　　180°開きの場合

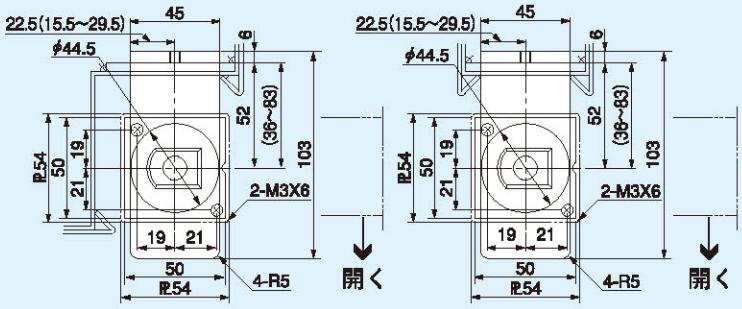

(注) AH-30の逆窓仕様ご発注の際は、品番の末尾に〔P〕を付けてご指示ください。
例) AH-30P

注
1. 本図は右開きを示す。
2. 本図のトップピボットは、正規付けを示します。トップピボットは正規付け、逆付け兼用型です。(TP-4)。逆付け仕様の場合は、1用上部プレートを2に付替えてご使用下さい。
(注)上部プレートの、トップ軸操作用(ボールスクリュー)ネジ穴を隠す場合は、逆付け用上部プレートを別途、お手配下さい。
3. 逆付け取付けで、ドアと天井のチリが少ないときは、専用の逆付けトップピボットと専用工具をご使用下さい。(TP-4S)17ページ参照。
4. 4軸座固定は、トップピボット軸から、下げ振りに合わせてスライド調整し、芯出し後、軸座を座板に確実に溶接願います。
5. 4軸座の溝のアールは、必ず吊元側に固定して下さい。
6. 閉扉速度調整窓、スプリング調整窓にしは、付属の化粧ゴムプレートをご使用下さい。

中心吊一方開き
オートドアヒンジ

AH-35H

ご注文の際は、右・左の区別を
下図により、ご指示ください。

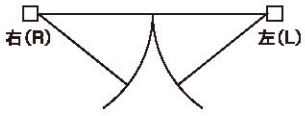

本機は右開きを示します。
左開きは本図と勝手が反対です。

呼称品番		適用ドア寸法 巾×高さ mm以下	ドア厚 mm以上	ドア質量 kg以下	スプリングセット方式	ストップ装置	最大開扉角度
AH-35HR	右開き	3,500×3,000	55	650	巻込式	なし	180°右または左一方開き
AH-35HL	左開き						

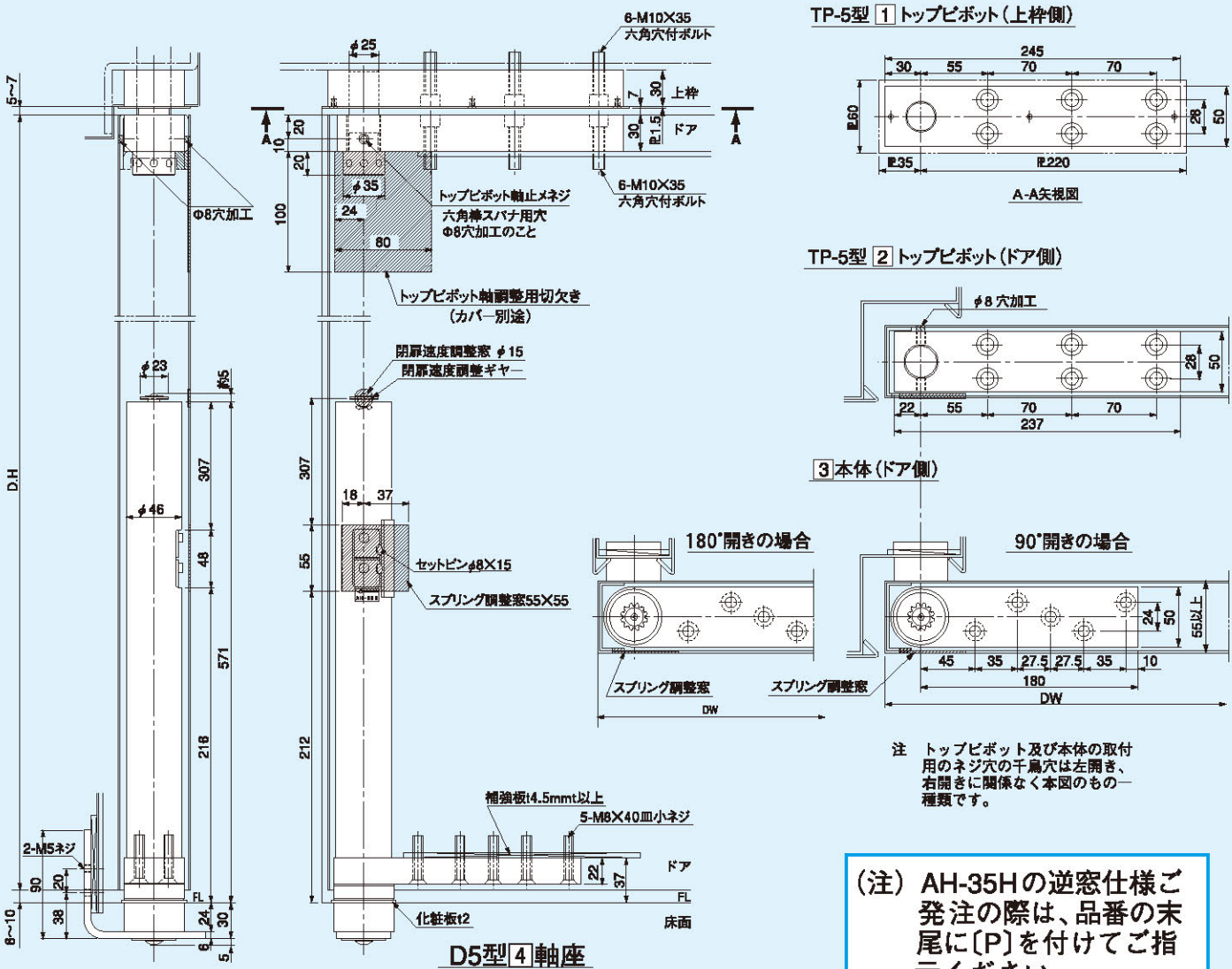

注 トップピボット及び本体の取付用のネジ穴の千鳥穴は左開き、右開きに関係なく本図のもの一種類です。

D5型 4 軸座

90° 開きの場合　　180° 開きの場合

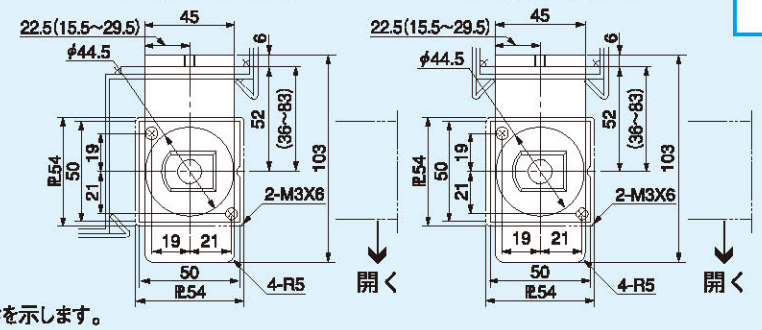

(注) AH-35Hの逆窓仕様ご発注の際は、品番の末尾に〔P〕を付けてご指示ください。
例) AH-35HP

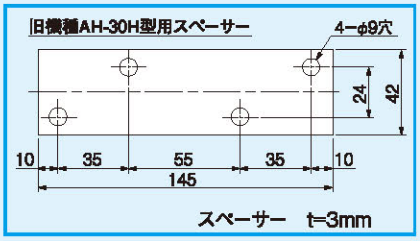

注記
1.本図は右開きを示します。
2.ドア吊込み後トップピボット軸止めネジでトップピボット軸をシッカリと固定のこと。
3.閉扉速度調整窓、スプリング調整窓には付属の化粧ゴムプレートをご使用ください。
4.戸当たりは必ず設置してください。
5.3本体は必ずネジ止めにてセットしてください。仮溶接は厳禁です。
6.4軸座の溝のアールは、吊元側に固定してください。
7.旧機種AH-30H型に使用する場合は、取付座板に3mmのスペーサー(附属上図)を挿入して使用下さい。