一般ドア用

ST-1000 WP
中心吊110°

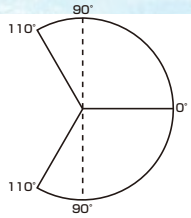

〔内外110°開、90°ストップ付〕
ストップなしをご注文の場合はご指示ください。

ST-1001WP･ST-1002WP･ST-1003WP/T-1001WP･T-1002WP･T-1003WP

呼称品番		適用ドア寸法	ドア質量
ストップ付	ストップなし	巾×高さmm以下	kg以下
ST-1001WP	T-1001WP	900×2,100	70
ST-1002WP	T-1002WP	950×2,100	100
ST-1003WP	T-1003WP	1,050×2,200	120

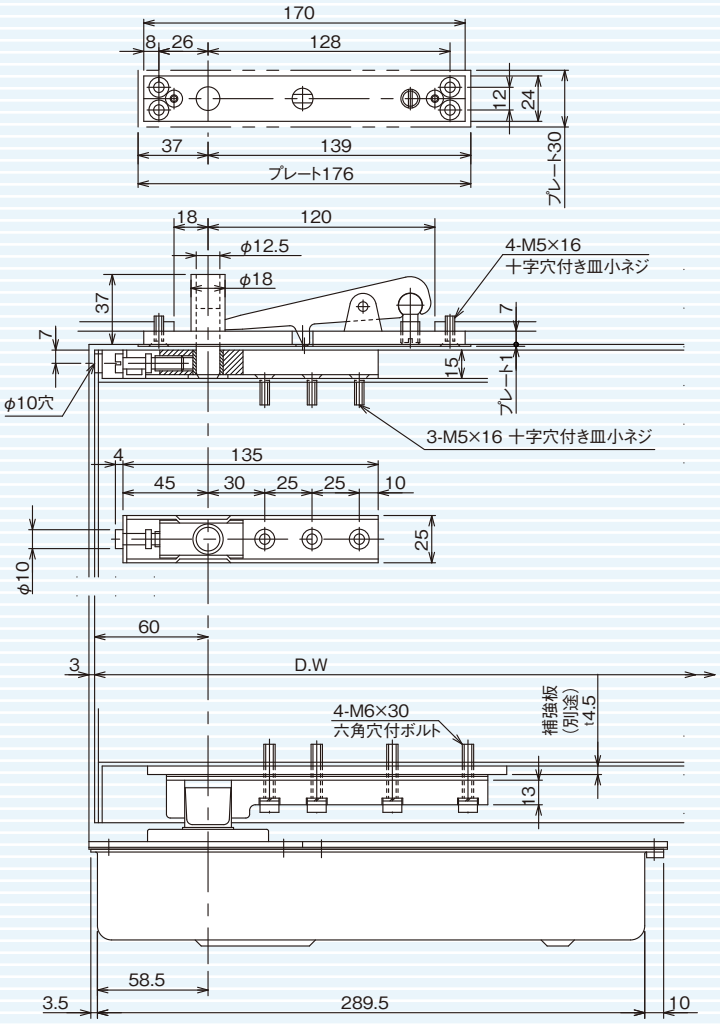

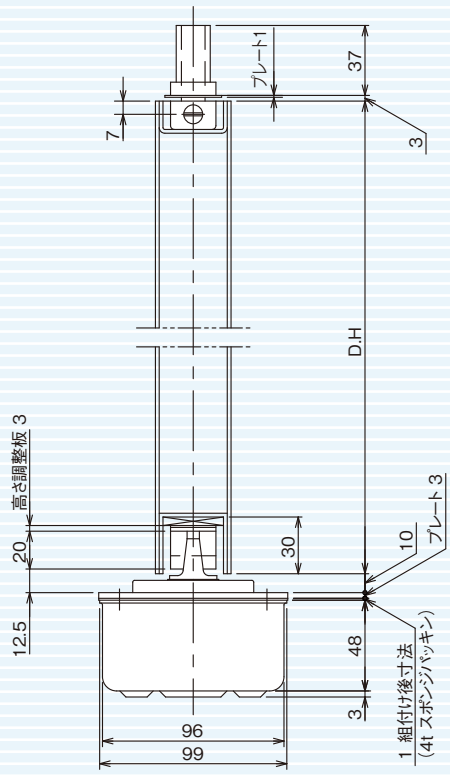

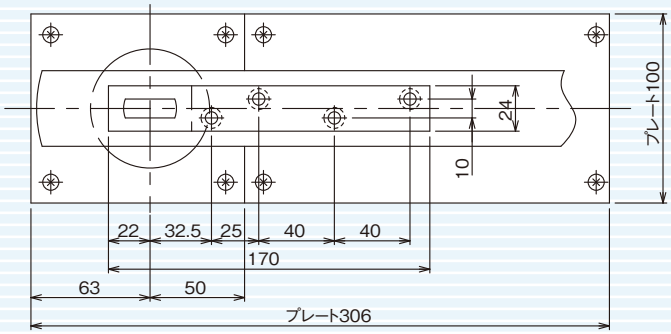

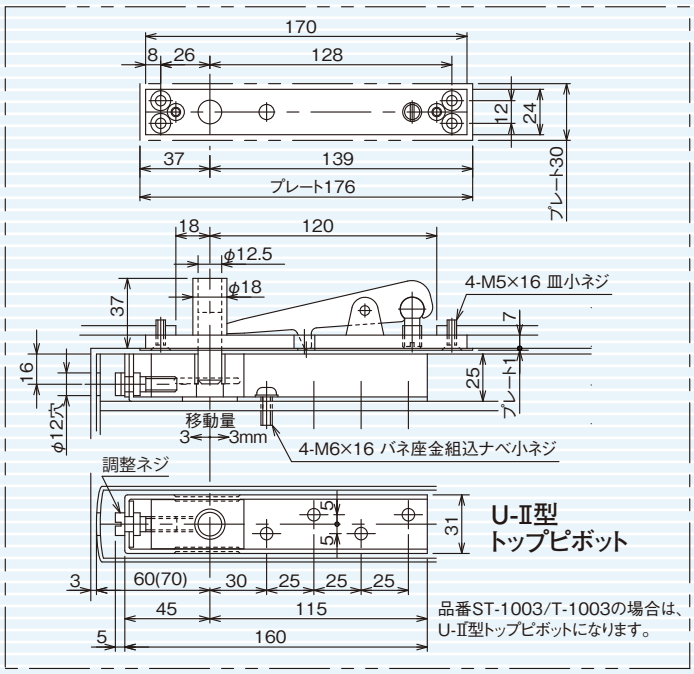

フロアプレート取付について
・スポンジパッキンはネジを締めこむことにより圧縮され厚さが変わります
・取付ネジは必ず付属のゴムワッシャを使用してください
・ネジ締付トルク：1N・m

※ステンレス製セメントケースも製作可能です。
お問い合わせ下さい。

25%