持出吊一方開き

542K／543K／544K／545K
W542K／W543K
SS542K／SS543K／SS544K／SS545K

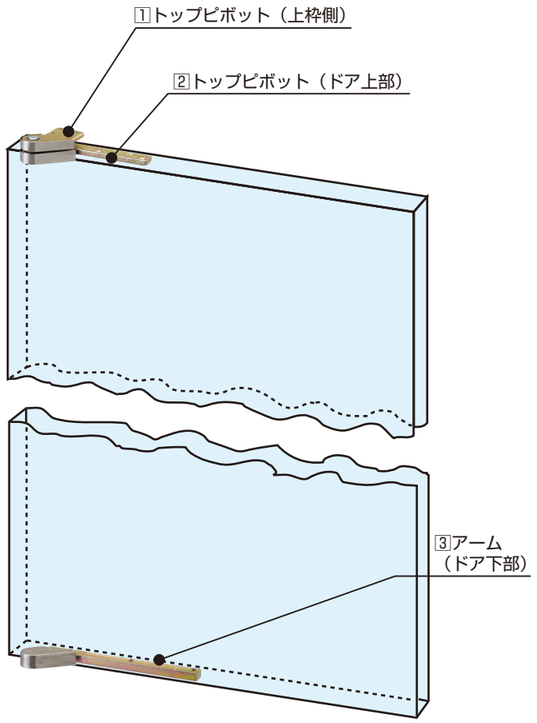

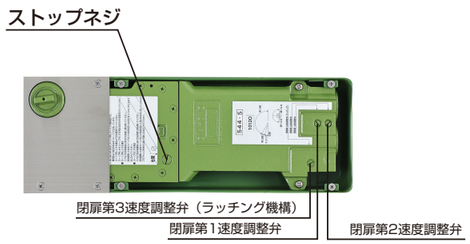

※ステンレス製セメントケースも製作可能です。
お問い合せ下さい。

■閉扉速度調整方法

3つの速度調整弁を右・左に回すだけで、それぞれの速度調整が簡単にできます。

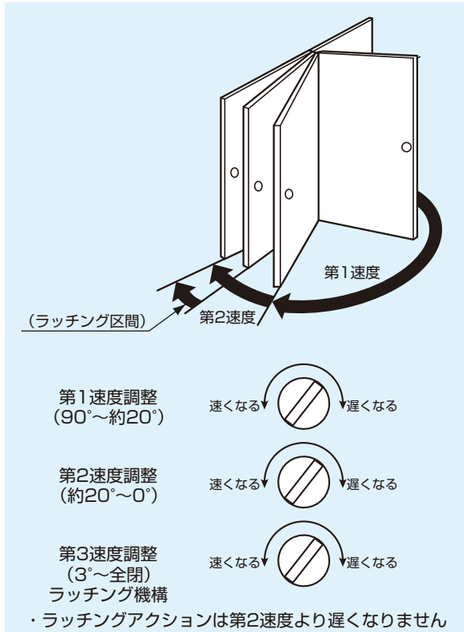

※540シリーズは90°ストップ付、ストップ無兼用型です。

■ストップ無にする場合
ドアを60°まで開いたまま、ストップネジを時計方向に止まるまでねじ込んで下さい。

■ストップ付にする場合
ドアを60°まで開いたまま、ストップネジを反時計方向に回し上面まで上げて下さい。

★出荷時はストップ付です。

本図は右勝手

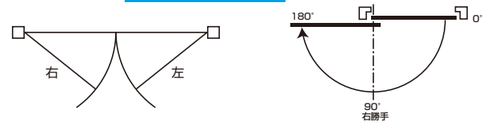

ご注文の際は、右・左の区別を上図により、ご指示ください。　持出吊180°一方開き

持出吊一方開き

542K／543K／544K／545K

呼称品番	適用ドア寸法	ドア質量
ストップ付・ストップなし兼用型	巾×高さ㎜以下	kg以下
542K	950×2,100	70
543K	1,050×2,200	110
544K	1,200×2,300	150
545K	1,600×2,400	185

出荷時はストップ付です。ストップなしの時は説明書に従ってストップネジを操作して下さい。

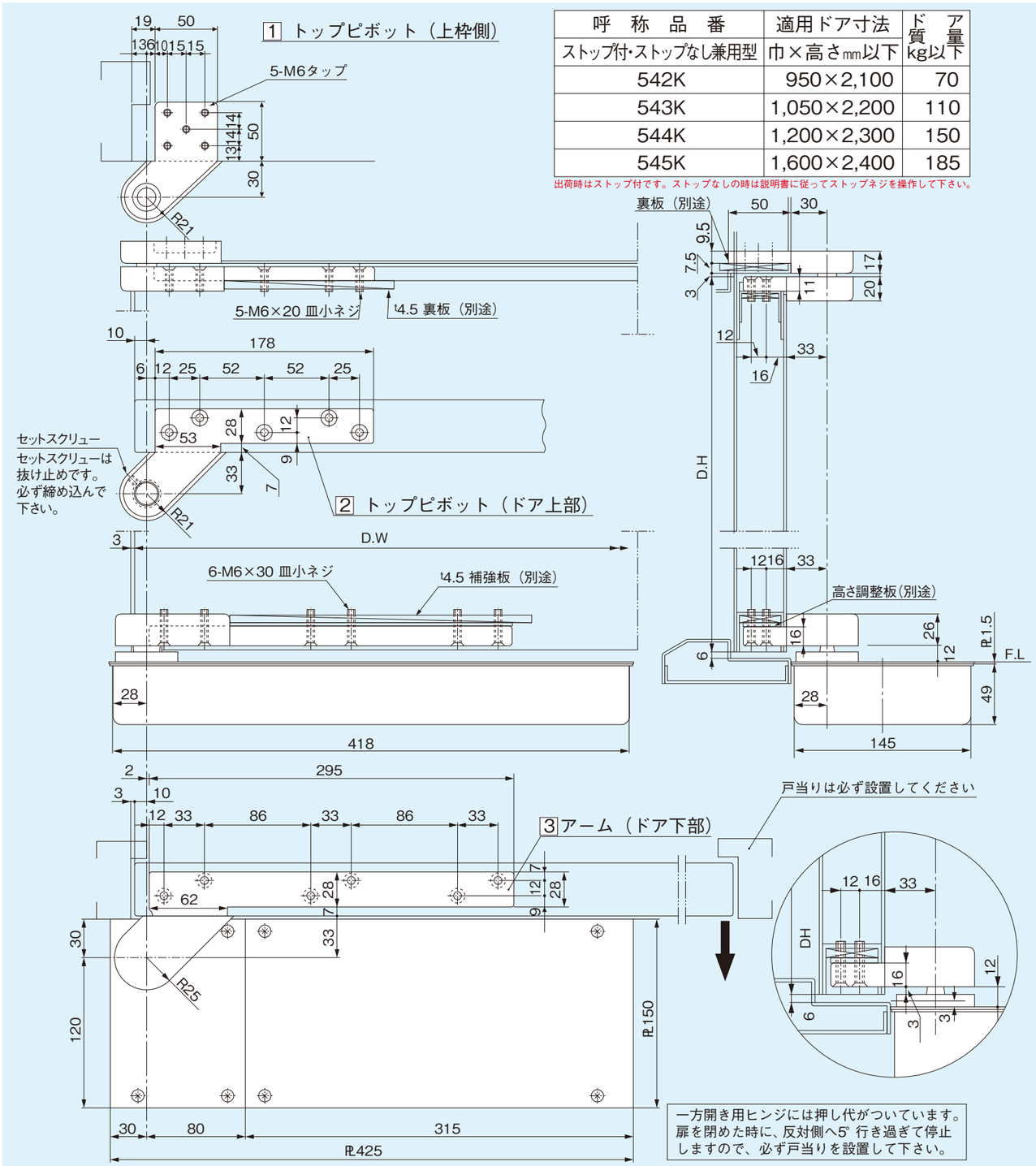

25%

4 フロアヒンジ部品ナシ本体（床側）